Anbau Merlo-Hubarbeitsbühne

(step by step)

Vom Telekoplader zur Arbeitsbühne
in 8. sicheren Schritten:

1. Aufnahme
2. Ausrichten
3. Verriegelung
4. Hauptbolzen
5. Abstützung
6. Verbindung
7. Bühnensteuerung
8. Umschalten

Hubarbeitsbühnenbetrieb step by step

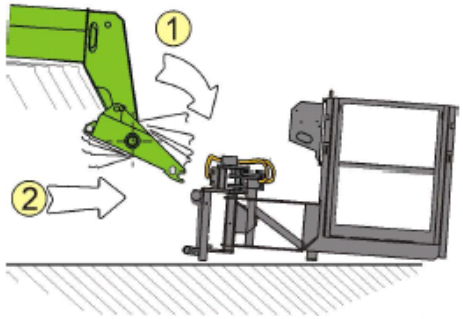

Schritt 1: Aufnahme

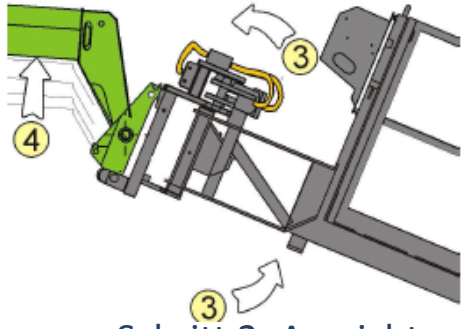

Schritt 2: Ausrichtung
(Optimal X-Achse, Y-Achse auf 0°)

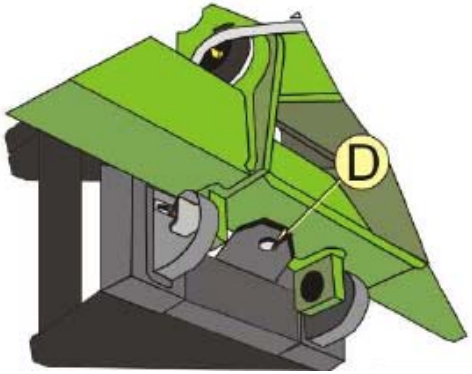

Schritt 3: Kontrolle Verriegelung

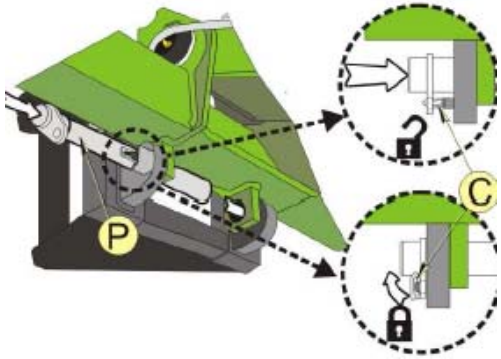

Schritt 4: Hauptbolzen

Hubarbeitsbühnenbetrieb step by step

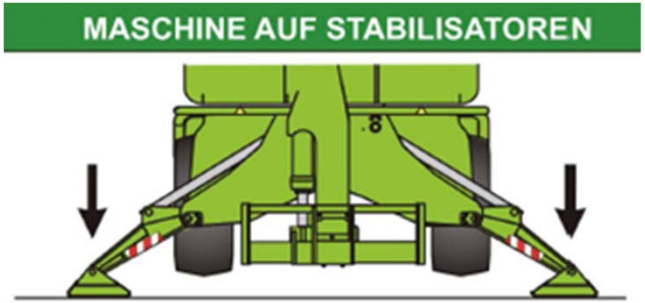

Schritt 5: Aufstützen und Ausrichten

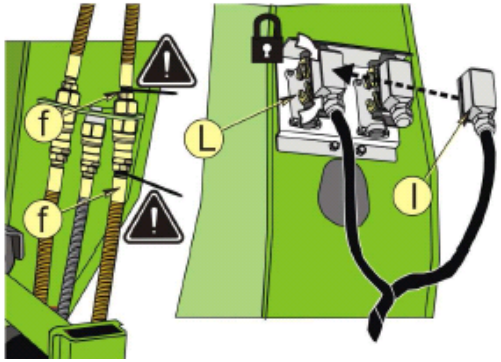

Schritt 6: Verbindung herstellen

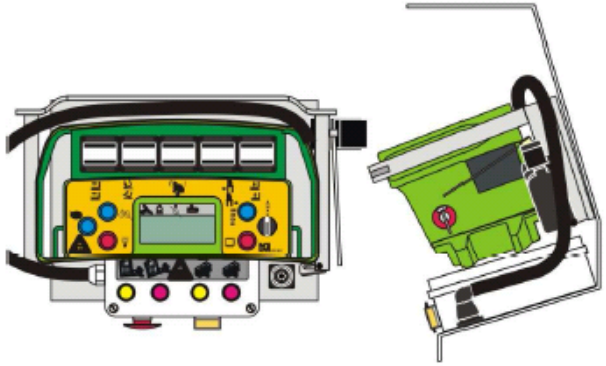

Schritt 7: Verbindung herstellen

Schritt 8: Blauer-Schalter in der Kabine
nach rechts,
auf Hubarbeitsbühnenbetrieb